5 Balikkan rakitan kursi dan pasang ke rakitan dasar, lalu pasang penyangga kepala ke kursi dengan aman.



6 Selamat, kamu sudah selesai merakit Kursi barumu!

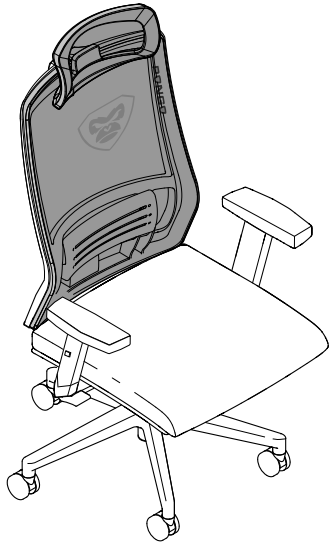

PONGO C100

GAMING CHAIR

Petunjuk Perakitan

Siap merakit kursi barumu?

Ikuti semua langkah dengan hati-hati sebelum menggunakan kursimu

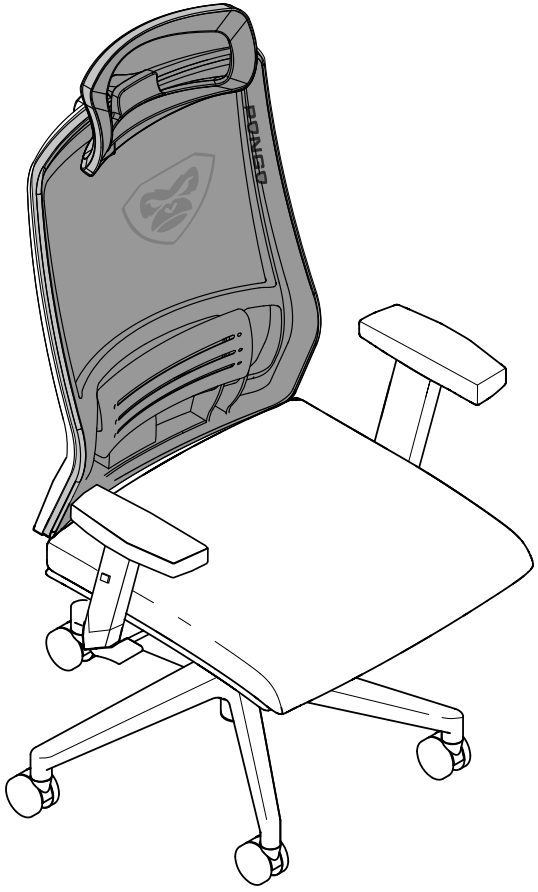

Untuk info lebih lanjut, kunjungi axiooworld.com.

Gambaran Umum Perakitan

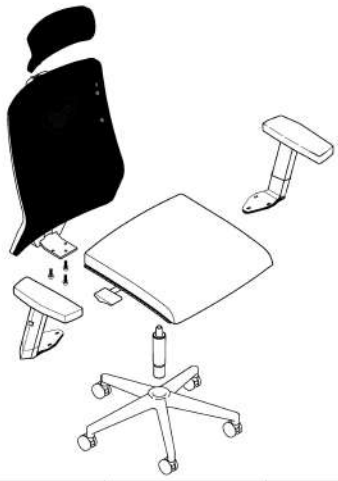

Komponen

				
(A) **Sandaran Kepala**	(D) Lengan - Kanan	(G) Base	(J) Spring Washer - Qty: 3 pcs	(M) Allen Key
				
(B) Kursi - Sandaran	(E) Lengan - Kiri	(H) Casters - Qty: 5 pcs	(K) M6 x 28 mm - Qty: 6 pcs	
				
(C) Tempat Duduk - Seat	(F) Gaslift	(I) M8 x 20 mm - Qty: 3 pcs	(L) Washer - Qty: 6 Pcs	

PONGO

Instruksi Perakitan Kursi Gaming Pongo

1. Balik Base (G) dan pasang Casters (H) ke dalam soket.

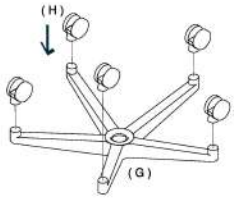

2. Putar Base (G) dengan posisi yang benar dan masukkan Gaslift (F)

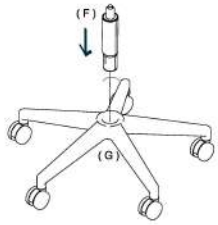

3. Balikkan Seat (C) dan pasang Lengan (D dan E) seperti yang terlihat, kencangkan Baut (K) dan Ring (L) dengan Kunci Allen (M) dengan rapat setelah menyetel Tangan di posisi yang diinginkan.

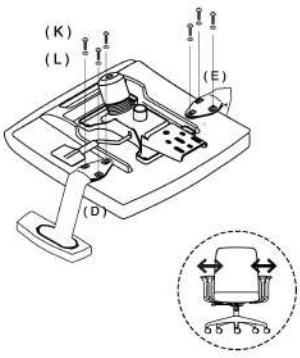

4. Geser bagian belakang (B) ke tempatnya, sejajarkan lubang dengan yang ada di Seat (C), dan pasang baut (I) serta Washer (J) dengan kunci Allen (M) seperti yang terlihat.

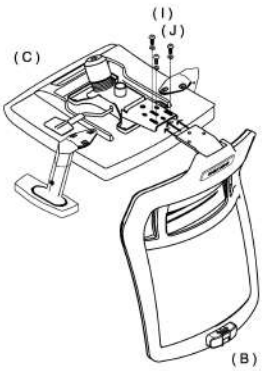

Catatan: Pasang Baut dan Ring Washer secara longgar ke dalam slot, geser Lengan ke posisi yang diinginkan, lalu kencangkan baut sepenuhnya.